THULE: Markise Omnistor 5500 / 5800

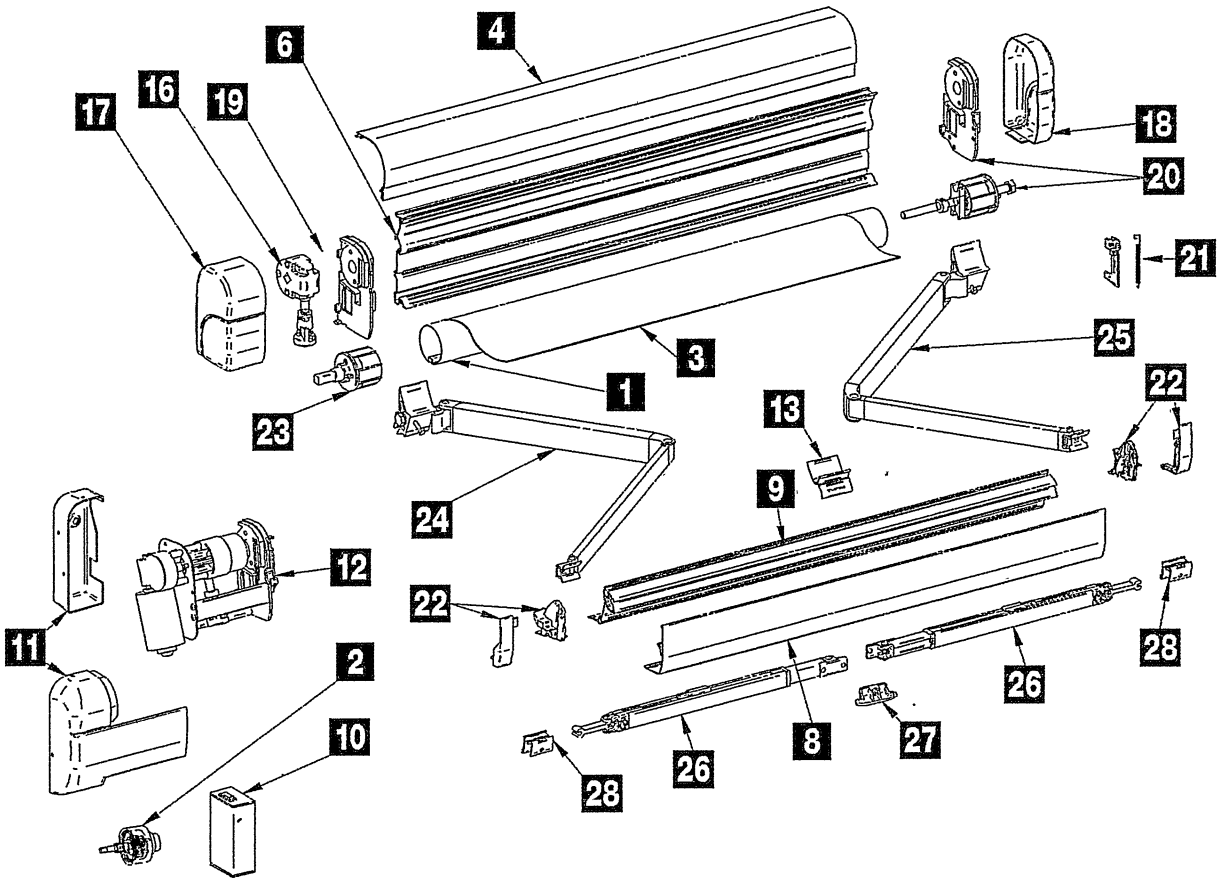

Pos.	Movera-Nr.	Hersteller-Nr.	Artikel-Bezeichnung
1	**auf Anfrage**	1500601851	Tuchwelle Omnistor 5500 / 5800 300 cm
1	**auf Anfrage**	1500601852	Tuchwelle Omnistor 5500 / 5800 350 cm
1	**auf Anfrage**	1500601853	Tuchwelle Omnistor 5500 / 5800 400 cm
1	**9996051**	1500601854	Tuchwelle Omnistor 5500 / 5800 450 cm
1	**9998306**	1500601855	Tuchwelle Omnistor 5500 / 5800 500 cm
1	**auf Anfrage**	1500601856	Tuchwelle Omnistor 5500 / 5800 550 cm
1	**auf Anfrage**	1500601857	Tuchwelle Omnistor 5500 / 5800 600 cm
2	**9995027**	1500601131	Planetengetriebe Kit für Omnistor 5500 / 5800
4	**9909825**	1500600330	Markisengehäuse-Oberteil Omnistor 5500 / 5800 300 cm Farbe Weiß
4	**9990881**	1500600334	Markisengehäuse-Oberteil Omnistor 5500 / 5800 400 cm Farbe Weiß
4	**9903104**	1500600336	Markisengehäuse-Oberteil Omnistor 5500 / 5800 450 cm Farbe Weiß
4	**9915976**	1500600338	Markisengehäuse-Oberteil Omnistor 5500 / 5800 500 cm Farbe Weiß
4	**auf Anfrage**	1500600339	Markisengehäuse-Oberteil Omnistor 5500 / 5800 550 cm Farbe Weiß
4	**9909683**	1500600340	Markisengehäuse-Oberteil Omnistor 5500 / 5800 600 cm Farbe Weiß
4	**9996653**	1500600335	Markisengehäuse-Oberteil Omnistor 5500 / 5800 400 cm Farbe Silber
4	**auf Anfrage**	1500600337	Markisengehäuse-Oberteil Omnistor 5500 / 5800 450 cm Farbe Silber
4	**9906237**	1500601734	Markisengehäuse-Oberteil Omnistor 5500 / 5800 500 cm Farbe Silber
4	**auf Anfrage**	1500601861	Markisengehäuse-Oberteil Omnistor 5500 / 5800 550 cm Farbe Silber
4	**auf Anfrage**	1500600341	Markisengehäuse-Oberteil Omnistor 5500 / 5800 600 cm Farbe Silber
o. Abb.	**9912331**	1500601248	Gelenkarmbefestigung Frontblende
6	**auf Anfrage**	1500601862	Markisengehäuse-Rückwand Omnistor 5500 / 5800 300 cm
6	**auf Anfrage**	1500601864	Markisengehäuse-Rückwand Omnistor 5500 / 5800 350 cm
6	**auf Anfrage**	1500601538	Markisengehäuse-Rückwand Omnistor 5500 / 5800 400 cm
6	**auf Anfrage**	1500600343	Markisengehäuse-Rückwand Omnistor 5500 / 5800 450 cm
6	**9917315**	1500600344	Markisengehäuse-Rückwand Omnistor 5500 / 5800 500 cm
6	**auf Anfrage**	1500601540	Markisengehäuse-Rückwand Omnistor 5500 / 5800 550 cm
6	**auf Anfrage**	1500601531	Markisengehäuse-Rückwand Omnistor 5500 / 5800 600 cm
6	**auf Anfrage**	1500601863	Markisengehäuse-Rückwand Omnistor 5500 / 5800 12 V 300 cm
6	**auf Anfrage**	1500601865	Markisengehäuse-Rückwand Omnistor 5500 / 5800 12 V 350 cm
6	**auf Anfrage**	1500601866	Markisengehäuse-Rückwand Omnistor 5500 / 5800 12 V 400 cm
6	**auf Anfrage**	1500601867	Markisengehäuse-Rückwand Omnistor 5500 / 5800 12 V 450 cm
6	**auf Anfrage**	1500601868	Markisengehäuse-Rückwand Omnistor 5500 / 5800 12 V 500 cm
6	**auf Anfrage**	1500601869	Markisengehäuse-Rückwand Omnistor 5500 / 5800 12 V 550 cm
6	**auf Anfrage**	1500600345	Markisengehäuse-Rückwand Omnistor 5500 / 5800 12 V 600 cm

Pos.	Movera-Nr.	Hersteller-Nr.	Artikel-Bezeichnung
8	auf Anfrage	1500600348	Frontblende Omnistor 5500 / 5800 300 cm Farbe Weiß
8	9992935	1500600350	Frontblende Omnistor 5500 / 5800 350 cm Farbe Weiß
8	9994986	1500600353	Frontblende Omnistor 5500 / 5800 400 cm Farbe Weiß
8	9912664	1500600356	Frontblende Omnistor 5500 / 5800 450 cm Farbe Weiß
8	9908187	1500600359	Frontblende Omnistor 5500 / 5800 500 cm Farbe Weiß
8	9999448	1500600362	Frontblende Omnistor 5500 / 5800 550 cm Farbe Weiß
8	auf Anfrage	1500600365	Frontblende Omnistor 5500 / 5800 600 cm Farbe Weiß
8	auf Anfrage	1500600354	Frontblende Omnistor 5500 / 5800 400 cm Farbe Silber
8	9995193	1500600357	Frontblende Omnistor 5500 / 5800 450 cm Farbe Silber
8	9996086	1500600360	Frontblende Omnistor 5500 / 5800 500 cm Farbe Silber
8	auf Anfrage	1500600363	Frontblende Omnistor 5500 / 5800 550 cm Farbe Silber
8	auf Anfrage	1500600366	Frontblende Omnistor 5500 / 5800 600 cm Farbe Silber
9	auf Anfrage	1500601459	Frontblende-Innenseite Omnistor 5500 / 5800 300 cm Farbe Weiß
9	auf Anfrage	1500601870	Frontblende-Innenseite Omnistor 5500 / 5800 350 cm Farbe Weiß
9	auf Anfrage	1500600371	Frontblende-Innenseite Omnistor 5500 / 5800 400 cm Farbe Weiß
9	9996896	1500600373	Frontblende-Innenseite Omnistor 5500 / 5800 450 cm Farbe Weiß
9	9915977	1500600374	Frontblende-Innenseite Omnistor 5500 / 5800 500 cm Farbe Weiß
9	9999447	1500601874	Frontblende-Innenseite Omnistor 5500 / 5800 550 cm Farbe Weiß
9	auf Anfrage	1500600376	Frontblende-Innenseite Omnistor 5500 / 5800 600 cm Farbe Weiß
9	auf Anfrage	1500601871	Frontblende-Innenseite Omnistor 5500 / 5800 400 cm Farbe Silber
9	auf Anfrage	1500601872	Frontblende-Innenseite Omnistor 5500 / 5800 450 cm Farbe Silber
9	auf Anfrage	1500601873	Frontblende-Innenseite Omnistor 5500 / 5800 500 cm Farbe Silber
9	auf Anfrage	1500601875	Frontblende-Innenseite Omnistor 5500 / 5800 550 cm Farbe Silber
9	auf Anfrage	1500602328	Frontblende-Innenseite Omnistor 5500 / 5800 600 cm Farbe Silber
10	9993120	1500601128	Relaiseinheit
11	9990964	1500601133	Endkappen-Set für Omnistor 5500 / 5800
11	9919126	1500601134	Endkappen-Set für Omnistor 5500 / 5800 Farbe Silber
12	9991846	1500601135	12 V Motor zu Omnistor 5500 / 5800
13	auf Anfrage	1500601130	Frontblendenzuführung
16	9956039	1500601209	Getriebe mit Kurbelaufnahme für Omnistor 5500 / 5800
17	9911390	1500601238	Endkappe Markisengehäuse links Farbe Weiß
17	9991477	1500601239	Endkappe Markisengehäuse links Farbe Silber
18	9911940	1500601240	Endkappe Markisengehäuse rechts Farbe Weiß
18	9991478	1500601241	Endkappe Markisengehäuse rechts Farbe Silber
19	9911050	1500601242	Endplatte links mit Schloss für Omnistor 5500 / 5800
20	9911080	1500601243	Endplatte rechts mit Schloss für Omnistor 5500 / 5800
21	9911311	1500601245	Schlösser links und rechts für Omnistor 5500 / 5800
22 ✕	9991479	1500601246	Endkappe Frontblende links und rechts Farbe Weiß
22	9991480	1500601247	Endkappe Frontblende links und rechts Farbe Silber
23	9956062	1500601253	Endstücke / Aufnahme für Tuchrolle
24	9906837	1500602093	Gelenkarm links komplett für Omnistor 5500 ab 400 cm
24	auf Anfrage	1500602095	Gelenkarm links komplett für Omnistor 5500 unter 400 cm
25	9918944	1500602092	Gelenkarm rechts komplett für Omnistor 5800 ab 400 cm
25	9907506	1500602094	Gelenkarm rechts komplett für Omnistor 5500 ab 400 cm
25	9908179	1500602096	Gelenkarm rechts komplett für Omnistor 5500 unter 400 cm
26	9902966	1500601611	Universal Stützbein 300 cm
26	9904140	1500601612	Universal Stützbein 350 – 450 cm
26	9992259	1500601312	Universal Stützbein 500 – 600 cm
27	9905925	1500601789	Arretierung Stützfuß
28	9903236	1500601602	Stützbeinhalterung

Universal-Teile und Markisentücher siehe Seite 79–85

Notizen

Omnistor 5500 / 5575 / 5800

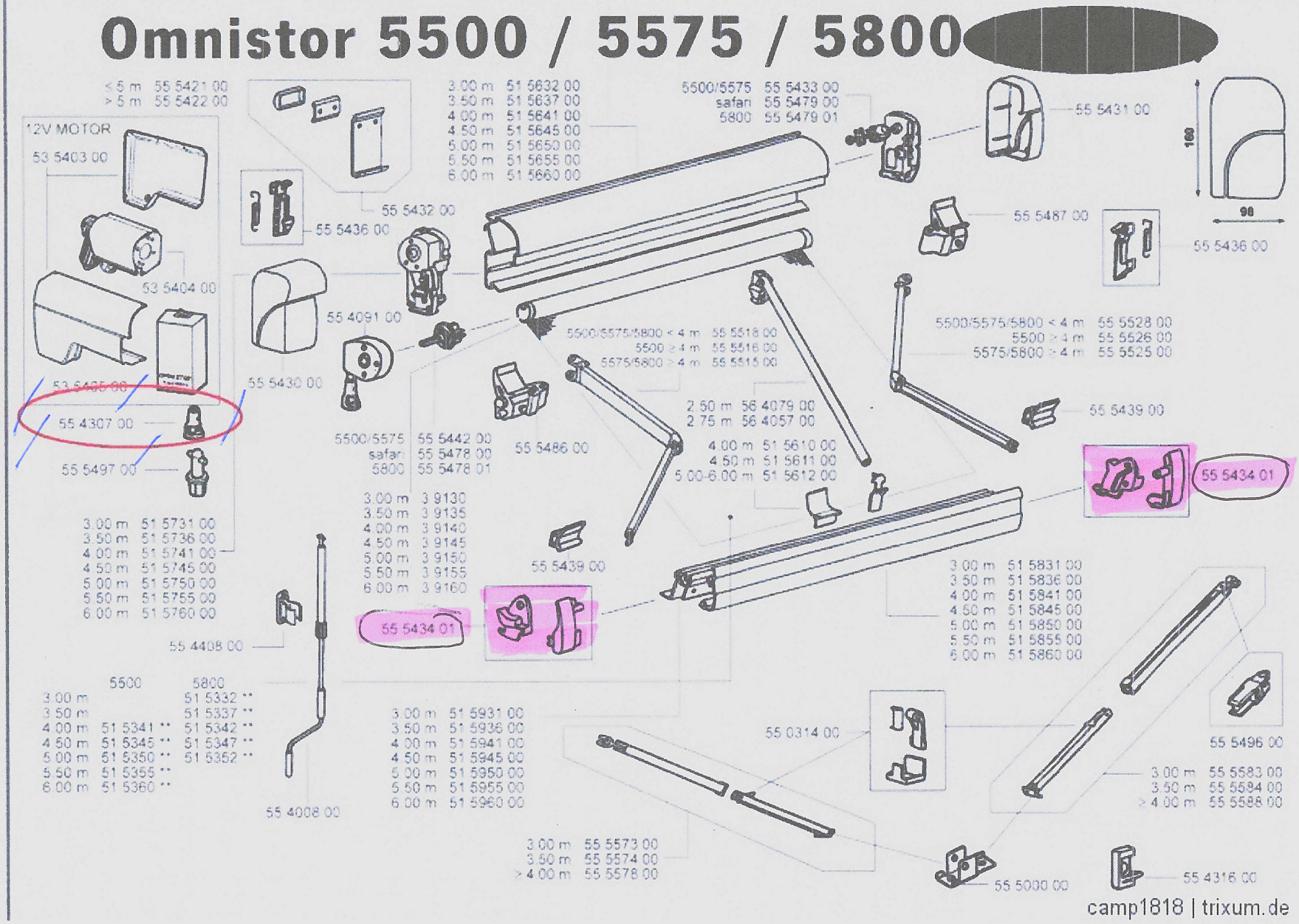

camp1818 | trixum.de